B2T5NA0610 — 0,5 PONTOS

- CHAPAS MR250
- PARAF. 7/8' A325
- LIGAÇÃO TIPO ATRITO

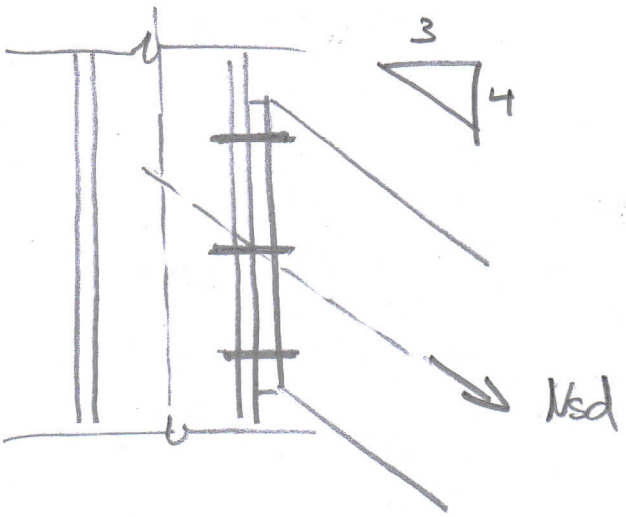

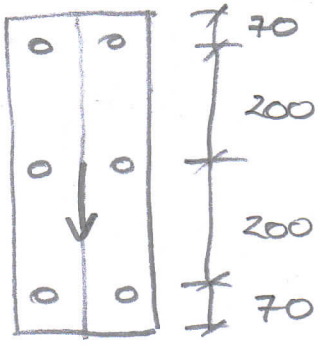

- FUROS TIPO PADRÃO;
- SUPERFÍCIES JATEADAS SEM PINTURA

CONSIDERANDO SOMENTE A VERIFICAÇÃO DE DESLIZAMENTO CALCULAR A MÁXIMA SOLICITAÇÃO Nsd [EM VALOR DE CÁLCULO] POSSÍVEL DE SER APLICADA;

→ FURO PADRÃO ⇒ ELS $\begin{cases} \mu = 0{,}5 \quad Ch = 1{,}0 \quad n_s = 1 \\ F_{Tb} = 173\,kN \\ N_{sk} = 0{,}7\,N_{sd}' \end{cases}$

→ DECOMPOSIÇÃO

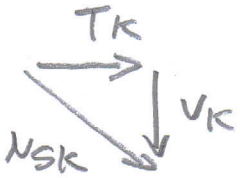

$T_k = 0{,}6 \times 0{,}7\,N_{sd} = 0{,}42\,N_{sd}'$

$V_k = 0{,}8 \times 0{,}7\,N_{sd} = 0{,}56\,N_{sd}'$

$F_{f,Rk} = V_k \qquad F_{t,sk} = T_k$ logo

$$V_k = 0{,}8 \times 0{,}5 \times 1{,}0 \times 173\,kN \times 1 \left(1 - \frac{T_k}{0{,}8 \cdot 173\,kN}\right)$$

$$0{,}56\,N_{sd} = 0{,}8 \times 0{,}5 \times 1{,}0 \times 173\,kN \times 1 \left(1 - \frac{0{,}42\,N_{sd}}{0{,}8 \cdot 173\,kN}\right)$$

↳ $N_{sd}' = 89{,}87\,kN \qquad N_{sd} = 6 \times 89{,}87 = \boxed{539{,}22\,kN}$ (Q01)